הערות כלליות:

1. בצוע כל חלק המתואר בתכ. זאת יהיה באישור המנהל ובתנאי שהיים לגביו היתר בניה כדין.
2. יש לקרוא תכ. זאת יחד עם תכ. האדריכלות/ וחכניות היועצים השונים.
3. אין לבצע שינוי בנתוני התכ. ללא קבלת אישור המהנדס המתכנן.
4. המפרט הכללי מהווה חלק בלתי נפ"ד מתכנית זו.

הערות בטון וזיון:

1. סוג הבטון ב- 40. בהתאם לדרישות ת"י 118 - דרגת חשיפה 3.
2. פלדת הזיון תהיה מצולעת רתיכה מסוג S-500 B או C
   ותתאים לדרישות ת"י 4466 חלק 3.
3. אם לא צויין אחרת בתכניותי חפיה מינימלית בין ברזלים
   תהיה 60 קטרים.
4. ריסוי הבטון יהיה 3 סמ אלא אם צויין אחרת .
5. אם לא סומן אחרת מוטות זיון עליונים ימוקמו במרכז הסמך כנגד הקורה.
6. רשת עליונה נדרשת במקומות שבהם לא סומן זיון עליון בתכנית.
7. אין לבצעות פתחים ומפגעות כלשהם בבטון ללא אישור המתוזם
   על תכנית זו.
8. הפסקות יציקה יש לבצע רק במקומות המסומנים בתכנית. אין
   לבצע הפסקות יציקה ללא אישור המתכנן.
   בכל הפסקות יציקה יש לדסס/למרוח סיקה ארמסק 110 בין שלבי היציקה.
9. רדיוס כיפוף מוטות הזיון יהיה עפ"י ת"י 466 חלק ו' טבלה 7.1
   אלא אם סומן אחרת.
10. מועדי פירוק התבניות יתאימו לדרישות ת"י 466.
11. יש להזמין את משרד המתכנן לביקורת הזיון לפחות 72 שעות
    לפני תעבר היציקה.
12. יש להקפיד על ביצוע אשפרה עם יריעות למשך שבעה ימים.

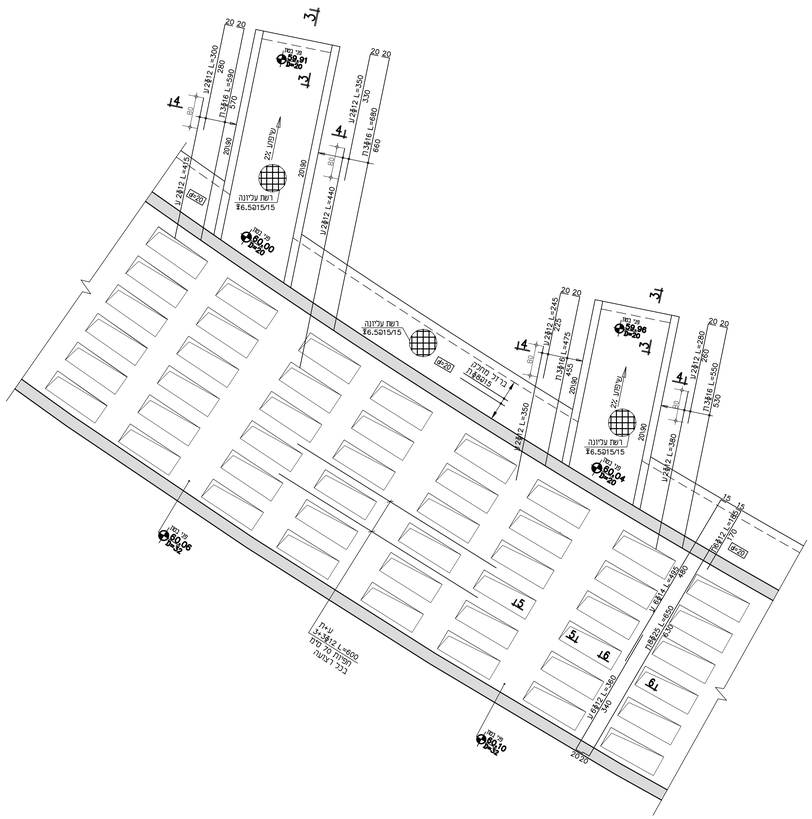

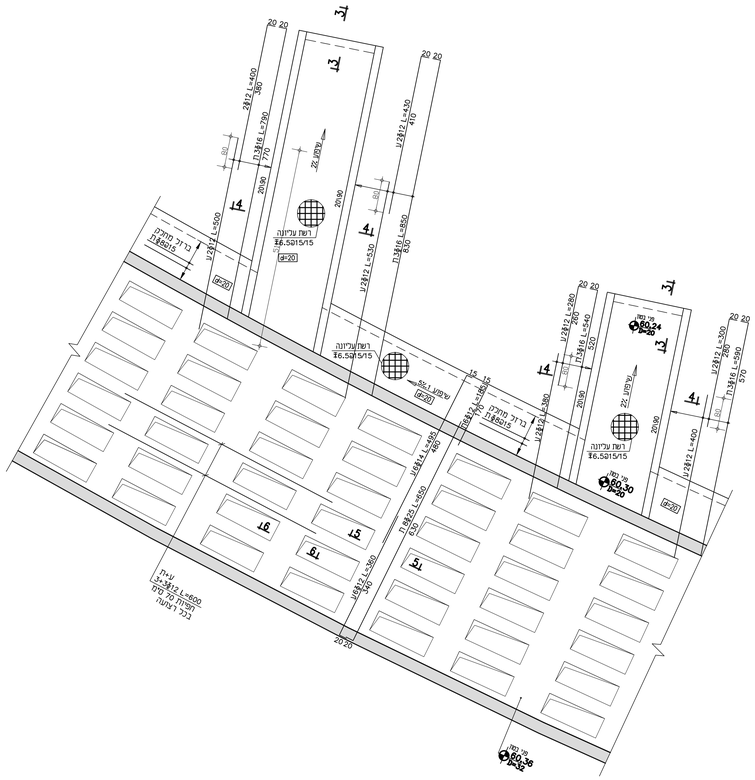

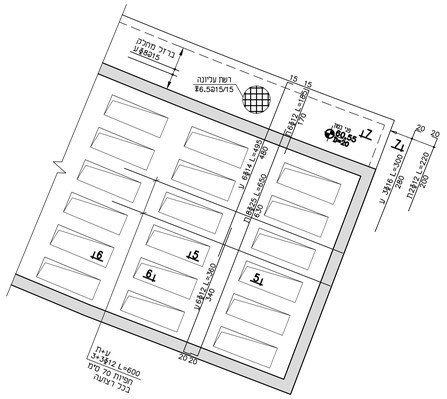

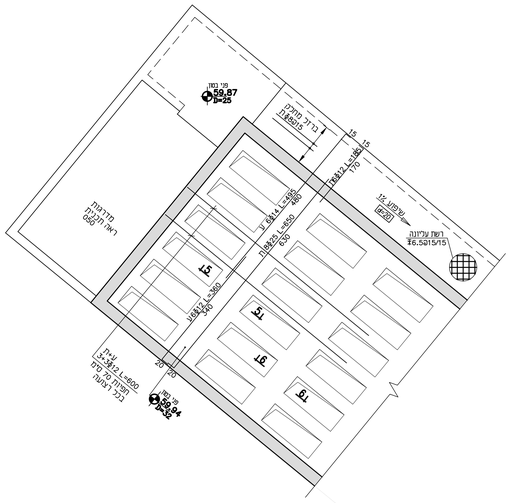

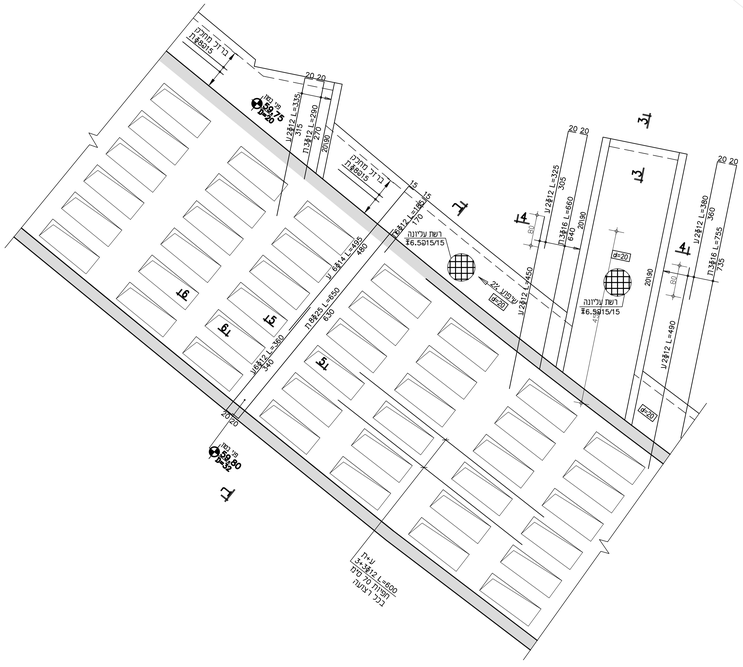

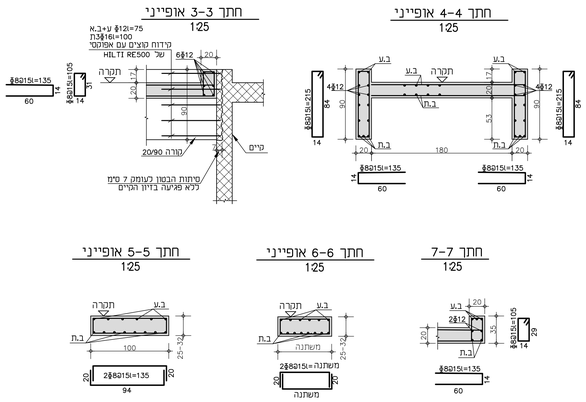

תכ' נגישות	
רפורצה	
שינויים	
חתימה	

הרחבת בית עלמין הוד השרון

מהדורה	קיון	באישור	למכרז	לבצוע
01				

מספר		מספר		מס עבודה
00		3	0	2 2 2 3

נושא
חכ'לקת קבורה אורתודוקסית תקרה במפכ"ס העליון (זיון)

גלברג אחא' מהנדסים בע"מ
GILBERG AHA ENGINEERS
רח' אלטר 5 תל אביב
טל' : 03-6416992
E- mail: Nir@gaeng.co.il - 054-8010405
E- mail: Shmuel@gaeng.co.il - 050-6846011

קנה מידה	1:150
תאריך	08.05.2025
שרטט	י.ינקי
בדק	שמואל אחא
אישר	שמואל אחא
מהנדס אחראי	שמואל אחא
עורך גליון	
קובץ	2223-ALL PLANS

20/05/2025 Z:\ACAD-WORKS\2223-הוד השרון – בית עלמין הוד השרון\תוספת אגף\קונסטרוקציה\קונסטרוקציה\2223-ALL PLANS.DWG