מבנה כבישים לשלב סופי

עובי מבנה כבישים מאגנים משתלבות

6. סיפ אבנים משתלבות
4. סיפ חוב
35. סיפ מצע סוג א
65. סיפ
25 סיפ המחסן קרקע עם חומר חקוי העמיד בדרישות הארכות של מפרט מכר מיוחד
מט סיפ מרוב

עובי מבנה כבישים מאספלט

5. סיפ תאיג מ מיפ עם אגרגט גס ביטומן PG 70-10
צימי מאחז בשעור 0.3 ק"ג/מ"ר
5. סיפ תאיג 25 מיפ עם אגרגט גס ביטומן PG68-10
צימי מאחז בשעור 0.3 ק"ג/מ"ר
5. סיפ תאיג 25 מיפ עם אגרגט גס ביטומן PG 68-10
צימי יפיד בשעור מ ק"ג/מ"ר
30. סיפ מצע סוג א מעוצב בשני שכבות
42. סיפ עבי מבנה כבישים
25 סיפ המחסן קרקע עם חומר חקוי העמיד בדרישות הארכות של מפרט מכר מיוחד
מט סיפ מרוב

עובי מבנה חניות

6. סיפ אבנים משתלבות
4. סיפ חוב
37. סיפ מצע סוג א
47. סיפ עבי מבנה חניות
25 סיפ המחסן קרקע עם חומר חקוי העמיד בדרישות הארכות של מפרט מכר מיוחד
מט סיפ מרוב

עובי מבנה מדרכות

6. סיפ אבנים משתלבות
4. סיפ חוב
47. סיפ מצע סוג א
57. סיפ עבי מבנה מדרכות
25 סיפ המחסן קרקע עם חומר חקוי העמיד בדרישות הארכות של מפרט מכר מיוחד
182 סיפ מרוב

עובי מבנה שביבי אופניים

4. סיפ אספלט מדרכות-
תאיג 2.5 מיפ עם אגרגט גס ביטומן PG70-10
צימי יפיד בשעור מ ק"ג/מ"ר
53. סיפ מצע סוג א
57. סיפ עבי מבנה שביבי אופניים
25 סיפ המחסן קרקע עם חומר חקוי העמיד בדרישות הארכות של מפרט מכר מיוחד
182 סיפ מרוב

מבנה כבישים לשלב א'

עובי מבנה כבישים מאגנים משתלבות

6. סיפ אבנים משתלבות
7. סיפ אספלט
תאיג 2.5 מיפ עם אגרגט גס ביטומן PG70-10
צימי יפיד בשעור מ ק"ג/מ"ר
38. סיפ מצע סוג א
45. סיפ עבי מדרכות
25 סיפ המחסן קרקע עם חומר חקוי העמיד בדרישות הארכות של מפרט מכר מיוחד
מט סיפ מרוב

עובי מבנה כבישים מאספלט

6. סיפ תאיג מ מיפ עם אגרגט גס ביטומן PG68-10
צימי מאחז בשעור 0.3 ק"ג/מ"ר
6. סיפ תאיג 25 מיפ עם אגרגט גס ביטומן PG68-10
צימי יפיד בשעור מ ק"ג/מ"ר
30. סיפ מצע סוג א מעוצב בשני שכבות
42. סיפ עבי מבנה כבישים
25 סיפ המחסן קרקע עם חומר חקוי העמיד בדרישות הארכות של מפרט מכר מיוחד
167 סיפ מרוב

עובי מבנה חניות

6. סיפ תאיג מ מיפ עם אגרגט גס ביטומן PG68-10
צימי מאחז בשעור 0.3 ק"ג/מ"ר
6. סיפ תאיג 25 מיפ עם אגרגט גס ביטומן PG68-10
צימי יפיד בשעור מ ק"ג/מ"ר
30. סיפ מצע סוג א מעוצב בשני שכבות
42. סיפ עבי מבנה כבישים
25 סיפ המחסן קרקע עם חומר חקוי העמיד בדרישות הארכות של מפרט מכר מיוחד
167 סיפ מרוב

עובי מבנה מדרכות

4. סיפ אספלט מדרכות-
תאיג 2.5 מיפ עם אגרגט גס ביטומן PG70-10
צימי יפיד בשעור מ ק"ג/מ"ר
53. סיפ מצע סוג א
57. סיפ עבי מדרכות
25 סיפ המחסן קרקע עם חומר חקוי העמיד בדרישות הארכות של מפרט מכר מיוחד
182 סיפ מרוב

עובי מבנה שביבי אופניים

4. סיפ אספלט מדרכות-
תאיג 2.5 מיפ עם אגרגט גס ביטומן PG70-10
צימי יפיד בשעור מ ק"ג/מ"ר
53. סיפ מצע סוג א
57. סיפ עבי מבנה שביבי אופניים
25 סיפ המחסן קרקע עם חומר חקוי העמיד בדרישות הארכות של מפרט מכר מיוחד
182 סיפ מרוב

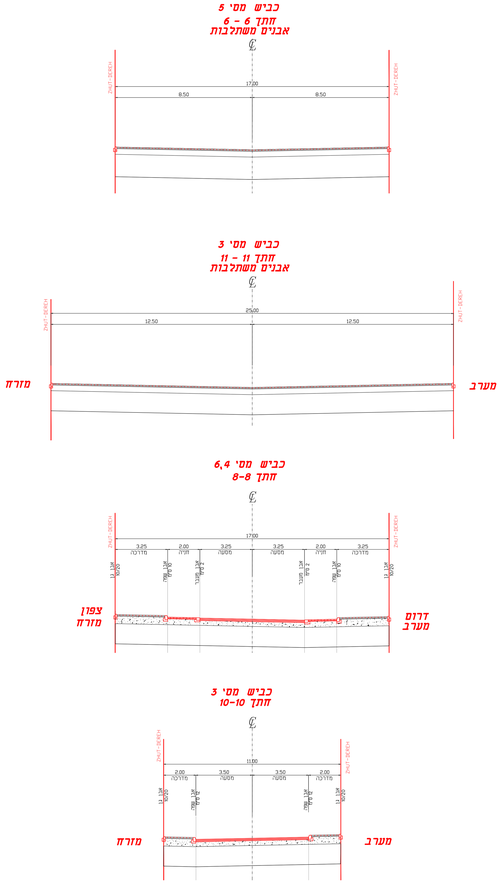

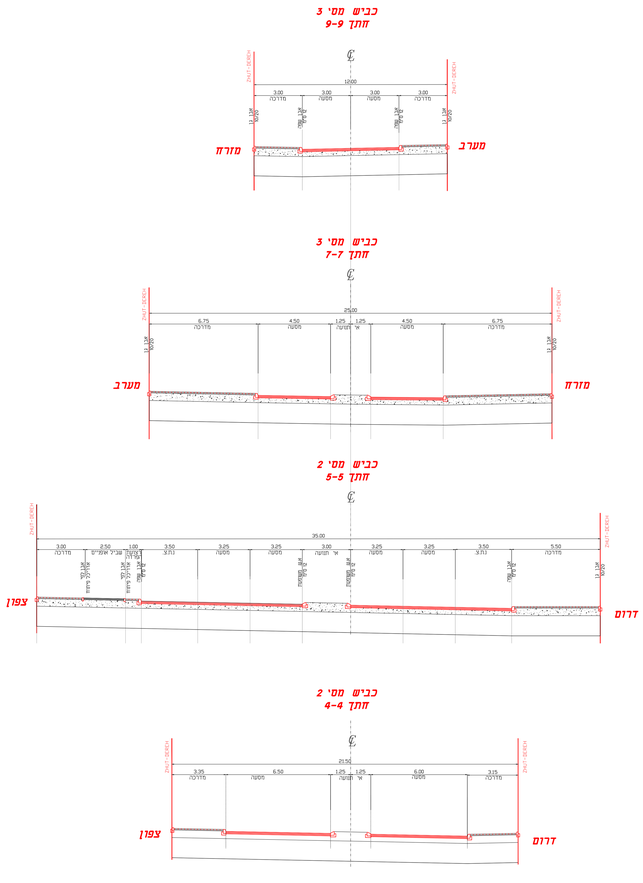

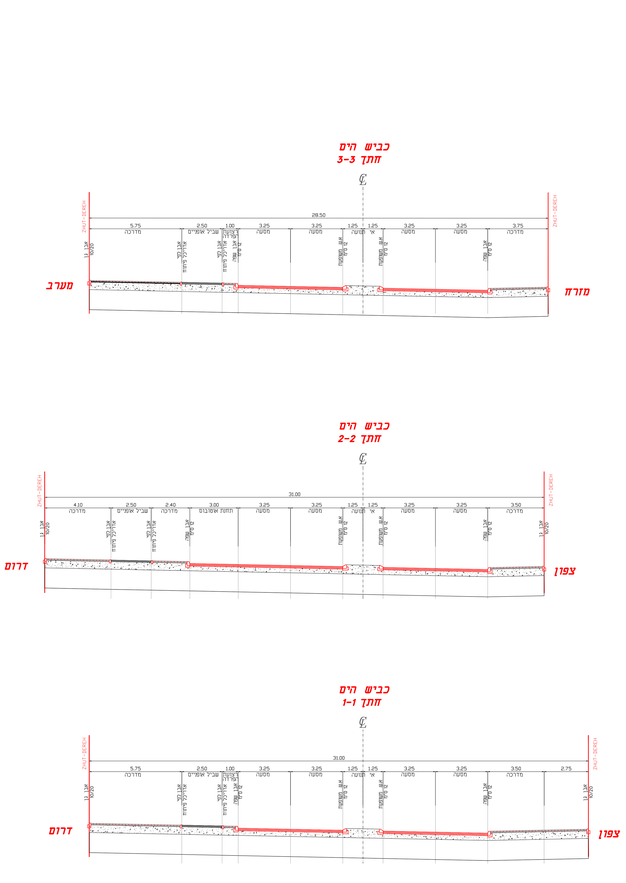

רשימת הפצה

| | | |