התקנת פנס תאורה
על עמוד עץ לתאורה זמנית

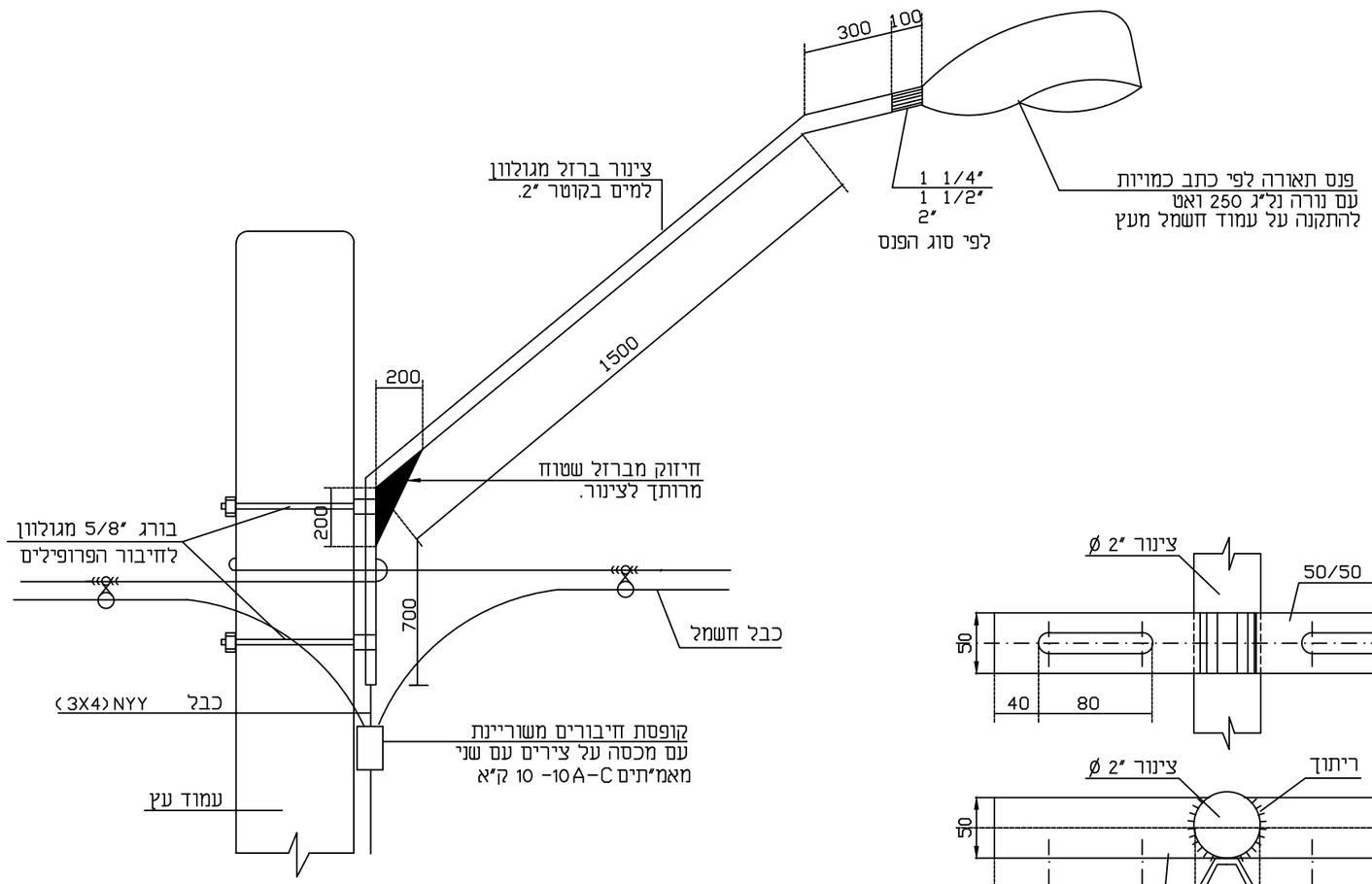

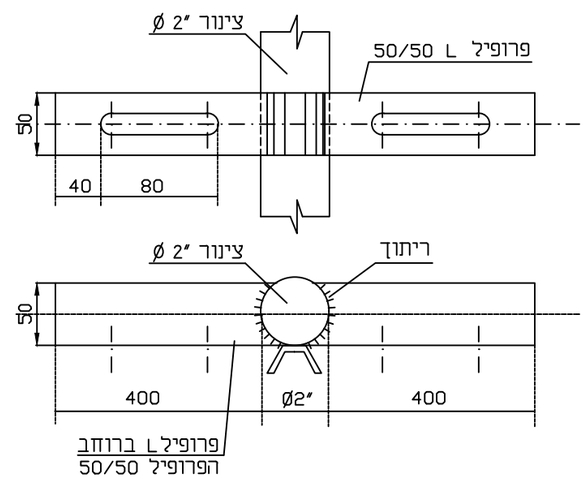

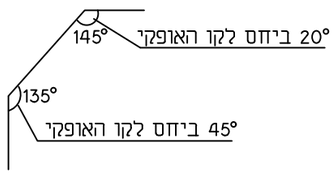

© כל הזכויות שמורות
למשרד י.אהרוני

י.אהרוני-הנדסת חשמל
רח' יהודה הנחתום 4 באר-שבע
טל': 08-6238774
פקס: 08-6238776

L3